М 1:500 по горизонтали
1:100 по вертикали

К1
ул. Лесная

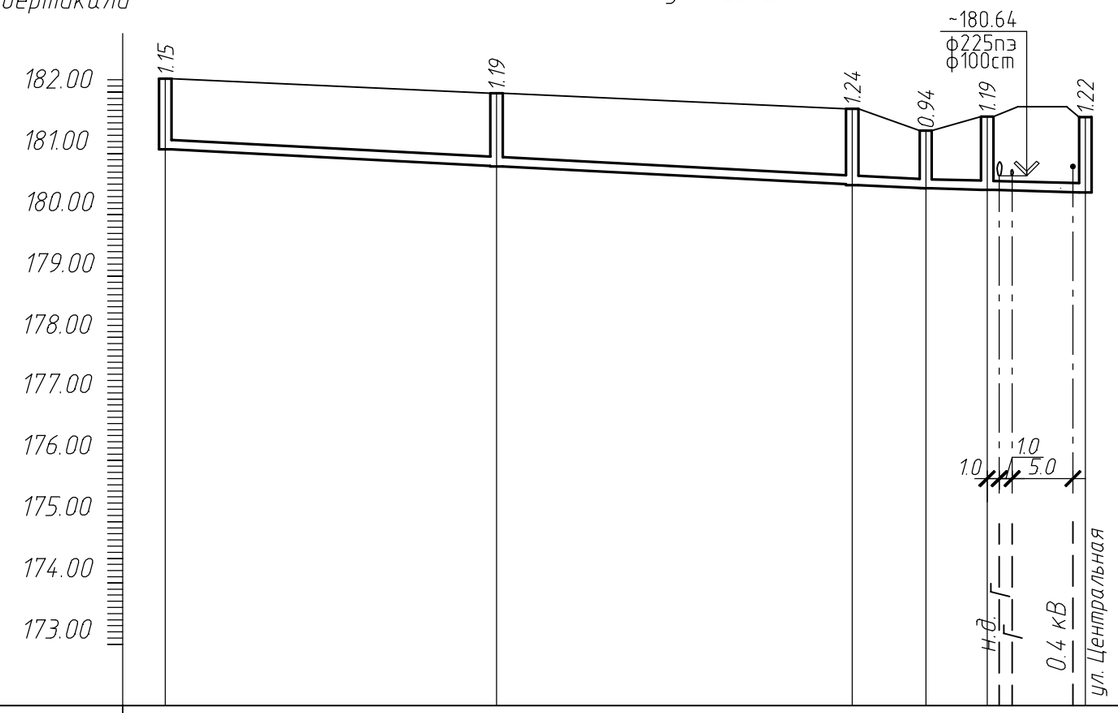

Отметка лотка или низа трубы	181.07	180.79	180.49	180.43	180.41	180.37
Проектная отметка земли	182.22	181.98	181.73	181.37	181.60	181.59
Натурная отметка земли	182.22	181.98	181.73	181.37	181.60	181.59

Обозначение трубы и тип изоляции: Труба канализационная раструбная ПВХ ∅160х4.0 ТУ 6-19-307-86

Основание: естественное, песчаная подготовка толщ. 10см

Длина / Уклон	62.0	0.01	13.0	0.005

Расстояние	27.0	29.0	6.0	5.0	8.0

Номер колодца, точки, угла поворота	1	2	3	4	5	48

К1, К1Н
ул. Сосновая

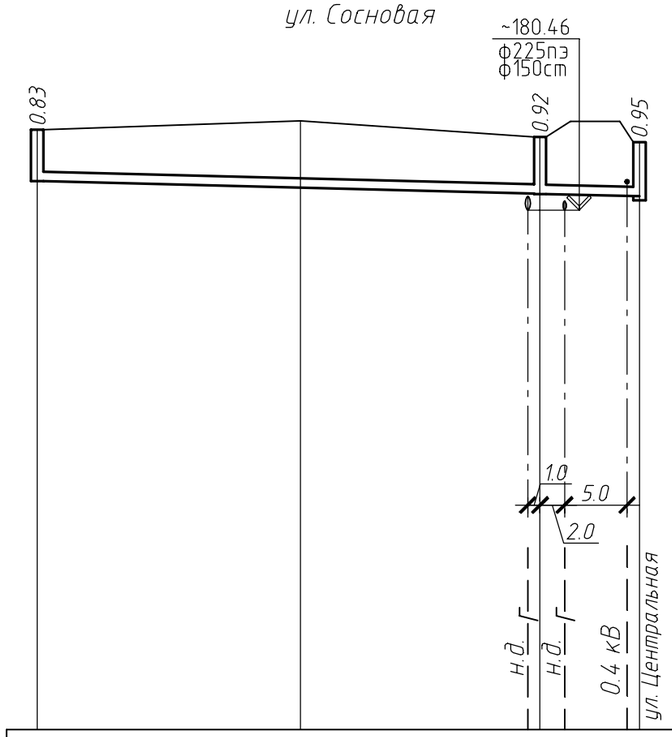

Отметка лотка или низа трубы	180.95	180.74	180.70	180.63
Проектная отметка земли	181.78	181.92	181.66	181.58
Натурная отметка земли	181.78	181.92	181.66	181.58

Обозначение трубы и тип изоляции: Труба канализационная раструбная ПВХ ∅160х4.0 ТУ 6-19-307-86

Основание: естественное, песчаная подготовка толщ. 10см

Длина / Уклон	49.0	0.005

Расстояние	41.0	8.0

Номер колодца, точки, угла поворота	1	2	42

Организация: ООО " Предприятие " Строй- Сигма- Сервис"

Объект: Московская обл., Красногорский муниципальный район, г.п. Нахабино, СНТ "Березка". Наружные сети канализации (внутриплощадочные)

Исполнительная схема канализации.
Профиль К1
ул.Лесная, ул.Сосновая
лист 23

Должность	Фамилия	Дата	Подпись
Директор	Силкин	11.2015г	
Инженер	Фатеева	11.2015г	

Формат А3